PRZEKROJE KONSTRUKCYJNE

SKALA 1 : 50

Odcinek C - F - G - H - I bez parkingu

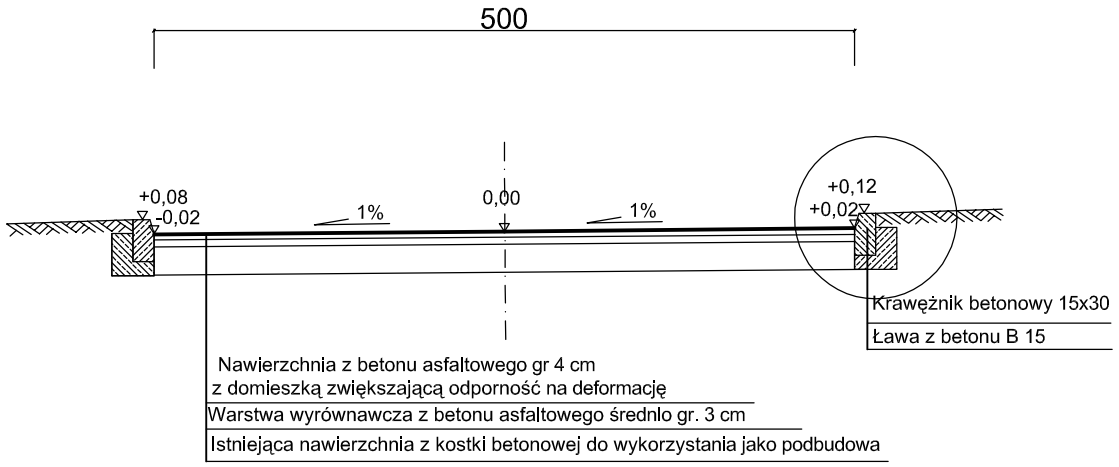

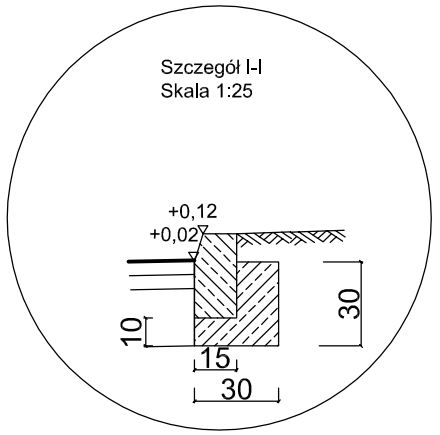

Przebudowa placu Rynek w miejscowości Poniatowo			
Nazwa rysunku ; Przekroje konstrukcyjne			
Projektował; inż. Andrzej Roman Uprawnienia; nr 279/94/OL WAM/BD/2254/01	Data ; 07.2008 podpis	INWESTOR: Gmina i Miasto Żuromin	
		Skala rysunku 1: 50	Numer rysunku 5